NORA

kW 3.0 - 9.0

Code poêle	Description
L20-00-001A	Corps de poêle modèle Nora

Code habillage	Description
L20-kit-bdx	Habillage faïence bordeaux
L20-kit-tdo	Habillage faïence terre d'orient
L20-kit-prg	Habillage faïence parchemin
L20-kit-blk	Habillage faïence noir

Code poêle	Description
L21-00-001A	Corps de poêle modèle Nora avec habillage

Code habillage	Description
L20-kit-bdx	Habillage faïence bordeaux
L20-kit-tdo	Habillage faïence terre d'orient
L20-kit-prg	Habillage faïence parchemin
L20-kit-blk	Habillage faïence noir

accessori
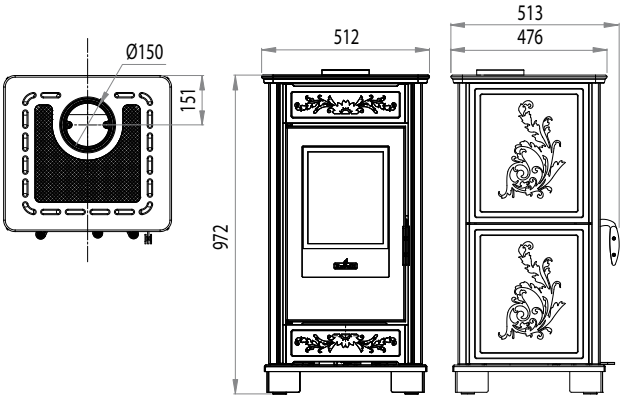
Puissance thermique nominale min-max.	Performance	Tubage supérieur.	Tubage arrière.	Poids net.
kW	DIN 18 891	Ø mm	Ø mm	kg
3.0 - 9.0	**> 80.7%**	**150**	**-**	**130**