VERA

kW 3.0 - 8.0

Code habillage	Description
L018-000-001BLK	Habillage acier noir

BLK
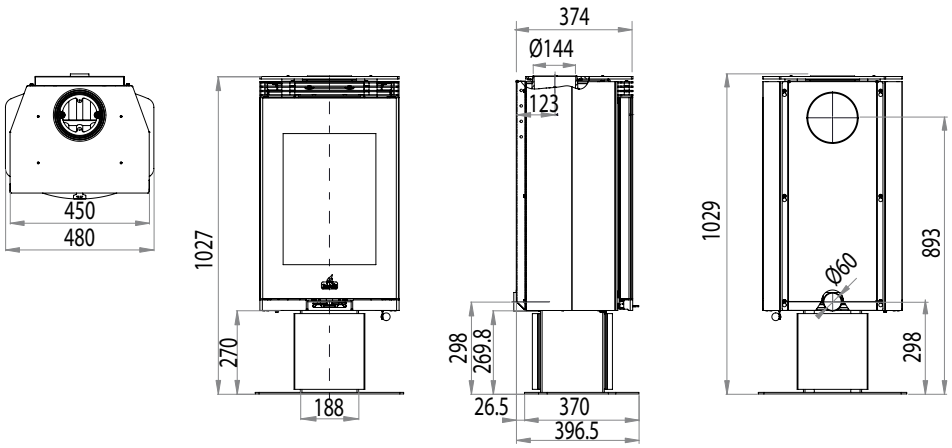
Puissance thermique nominale min-max.	Rendement.	Tubage supérieur.	Tubage arrière.	Poids net.
kW	DIN 18 891	Ø mm	Ø mm	kg
3.0 - 8.0	**> 80.7%**	**150**	**150**	**97**